# Schaukelgerüst mit Vogelnest

Gerätelinie Robinie

## Artikel 40182

Schaukelgerüst aus chemisch unbehandeltem Robinienkernholz geschliffen, Aufhängevorrichtung aus Edelstahl für zwei Sitze, Stahlrohr und Eckverbinder feuerverzinkt, mit Vogelnest Huck ø 125 cm, Seilringfarbe beige.

CHF 5'550.-
(exkl. MWST)

| | |
|---|---|
| Altersgruppe | 3+ |
| Gerätemasse | 653 x 230 x 272 cm |
| Platzbedarf | 795 x 653 cm |
| min. Aufprallfläche | 41.85 $m^2$ |
| Fallhöhe | 146 cm |
| schwerstes Element | 60 kg |
| grösstes Element | 370 x 16 x 16 cm |
| Fundamente | 6 |
| Beton | 1.2 $m^3$ |
| Montagezeit | 3 h |
| Monteure | 2 |

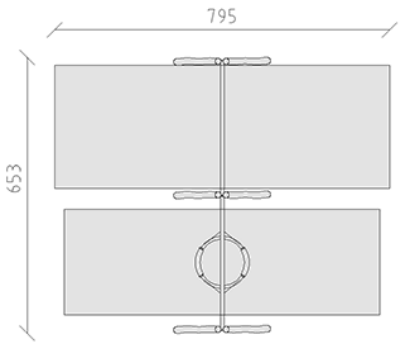


Mitten im Spiel

+41 41 925 14 00
info@buerli.swiss