Kleinkinder-Spielanlage

Gerätelinie Robinie

Artikel 41910

Kleinkinder-Spielanlage aus chemisch unbehandeltem Robinienkernholz geschliffen, Podesthöhe 60 cm, Spielhaus mit Satteldach, Sitzecke, Sprossenaufstieg, Rutschbahn aus Edelstahl, Verbindungsbrücke, Baum-Wandelement und Schrägaufstieg.



CHF 17'575.-
(exkl. MWST)

Altersgruppe	1+
Gerätemasse	534 x 267 x 260 cm
Platzbedarf	846 x 562 cm
min. Aufprallfläche	39.5 m^2
Fallhöhe	100 cm

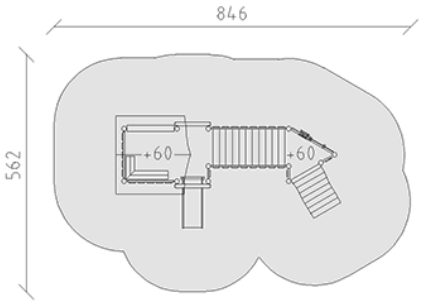

buerli
Mitten im Spiel

+41 41 925 14 00
info@buerli.swiss