Spielturm-Kombination

Gerätelinie Kantholz

Artikel 34050

Spielturm-Kombination aus mehrfach verleimtem Schweizer Kiefernholz druckimprägniert, Podesthöhe 180 cm, mit Satteldach und Aluminiumtäfer-Füllung, Spiralrutschbahn aus Polyester rot/gelb, Bergsteigerwand, Metallhangelleiter, inkl. Stahlfusskonsolen für minimale Einbautiefe 50 cm.



CHF 12'060.-
(exkl. MWST)

Altersgruppe	3+
Gerätemasse	367 x 266 x 381 cm
Platzbedarf	728 x 591 cm
min. Aufprallfläche	35.2 m^2
Fallhöhe	200 cm
schwerstes Element	315 kg
grösstes Element	185 x 190 x 382 cm
Fundamente	9
Beton	1 m^3
Montagezeit	3 h
Monteure	2

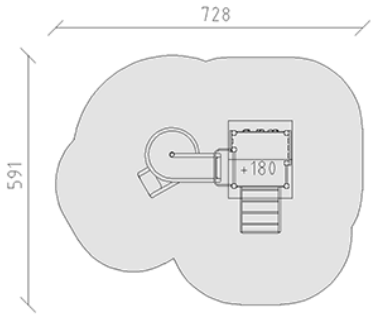

buerli
Mitten im Spiel

+41 41 925 14 00
info@buerli.swiss