Spielturm-Kombination

Gerätelinie Kantholz

Artikel 35440

Spielturm-Kombination aus mehrfach verleimtem Schweizer Kiefernholz druckimprägniert, Podesthöhen 150/180 cm, mit Pyramidendach und Aluminiumtäfer-Füllung, Wellenrutschbahn aus Polyester grün/grün, Kletternetzabteil, Bergsteigerwand, Hängebrücke, Bogenaufstieg, Feuerwehrstange, inkl. Stahlfusskonsolen für minimale Einbautiefe 50 cm.



CHF 18'275.-
(exkl. MWST)

Altersgruppe	3+
Gerätemasse	853 x 330 x 399 cm
Platzbedarf	1187 x 630 cm
min. Aufprallfläche	57.45 m^2
Fallhöhe	180 cm
schwerstes Element	270 kg
grösstes Element	180 x 180 x 400 cm
Fundamente	15
Beton	1.6 m^3
Montagezeit	3 h
Monteure	2

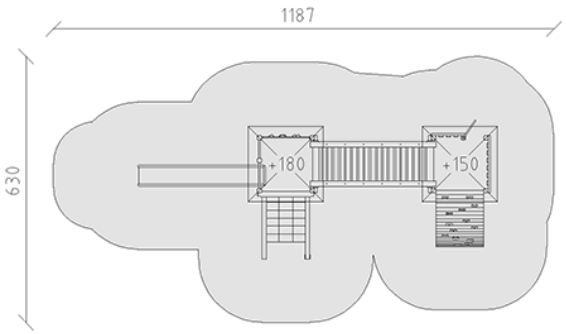

buerli
Mitten im Spiel

+41 41 925 14 00
info@buerli.swiss