Schaukelgerüst mit Vogelnest

Gerätelinie Stahl

Artikel 60800

Schaukelgerüst mit Vogelnest aus Stahlrohr feuerverzinkt, Aufhängevorrichtungen aus Edelstahl für zwei Sitze, mit Vogelnest ø 115 cm, minimale Einbautiefe 50 cm.



CHF 3'945.-
(exkl. MWST)

Altersgruppe	3+
Gerätemasse	567 x 196 x 231 cm
Platzbedarf	754 x 567 cm
min. Aufprallfläche	38.7 m^2
Fallhöhe	134 cm
schwerstes Element	20 kg
grösstes Element	280 x 6 x 230 cm
Fundamente	6
Beton	1.1 m^3
Montagezeit	3 h
Monteure	2

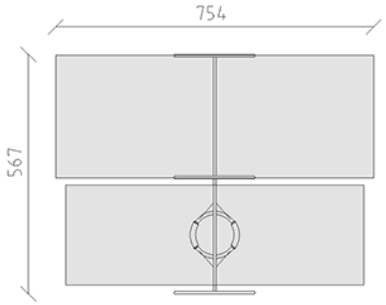

Mitten im Spiel

+41 41 925 14 00
info@buerli.swiss