Élément roue à sable

Ligne du dispositif Color

Article A-03-208-35

Element roue à sable avec tuyau de déversement et roue à sable pour maxitour.

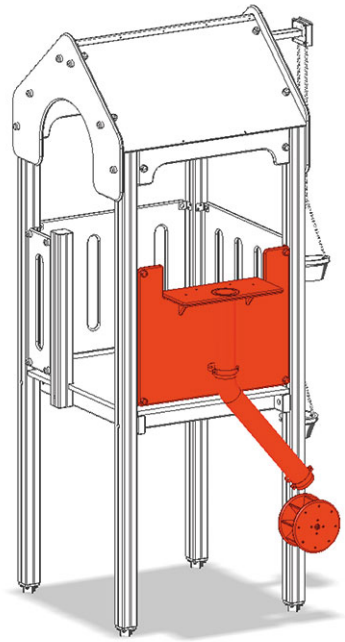

CHF 845.-
(hors TVA)

Hauteur de chute	120 cm
Temps de montage	1 h
Monteurs	2

Au coeur du jeu

+41 41 925 14 00
info@buerli.swiss