Élément roue à sable

Ligne du dispositif Color

Article A-03-208-40

Element roue à sable avec tuyau de déversement et roue à sable pour maxitour.

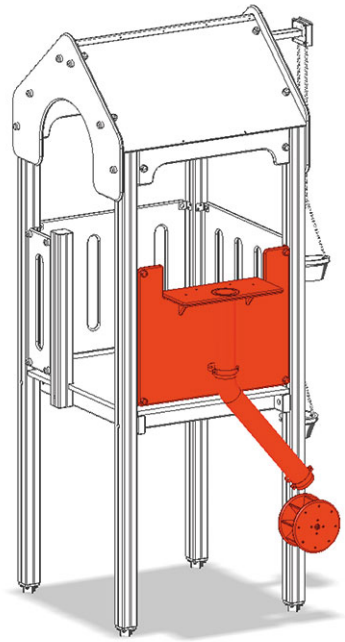

CHF 900.-
(hors TVA)

Hauteur de chute	150 cm
Temps de montage	1 h
Monteurs	2

+41 41 925 14 00
info@buerli.swiss