Radeau d'équilibre

Ligne du dispositif Robinie

Article 43980

Radeau d'équilibre en cœur de bois de robinier non traité chimiquement, hauteur de plate-forme 150 cm, avec toit en appentis, échelle, plan incliné, échelle inversée, toboggan en polyester rouge/anthracite et parcours d'équilibre.

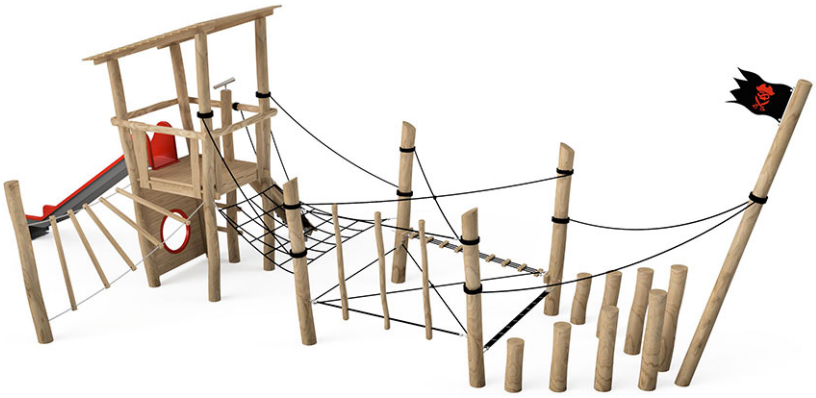

CHF 23'285.-
(hors TVA)

Groupe d'âge	3+
Dimensions de l'appareil	1103 x 480 x 383 cm
Espace requis	1464 x 795 cm
Surface d'impact	74.4 m^2
Hauteur de chute	150 cm
l'élément le plus lourd	540 kg
Le plus grand élément	217 x 170 x 463 cm
Fondations	22
Béton	3.3 m^3
Temps de montage	7 h
Monteurs	3

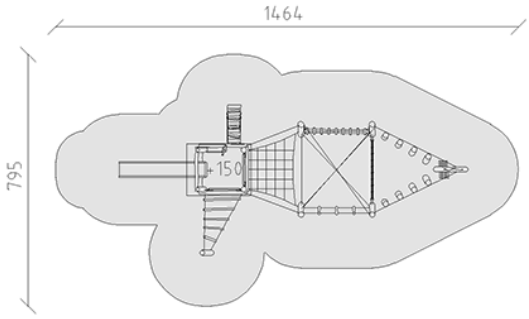

+41 41 925 14 00
info@buerli.swiss