Ensemble de jeux

Ligne du dispositif Rundholz

Article 28120

Ensemble de jeux en bois de pin Suisse collé et imprégné sous pression, hauteur de plate-forme 150 cm, avec toit à deux versants avec cloisonnage en aluminium, toboggan en polyester rouge/jaune, secteur filet à grimper, cheminée à grimper métallique, inclus pieds galvanisés à chaud avec profondeur de montage minimum 50 cm.



CHF 9'730.-
(hors TVA)

Groupe d'âge	3+
Dimensions de l'appareil	459 x 400 x 351 cm
Espace requis	750 x 748 cm
Surface d'impact	38.1 m^2
Hauteur de chute	150 cm
l'élément le plus lourd	267 kg
Le plus grand élément	150 x 185 x 349 cm
Fondations	10
Béton	1.35 m^3
Temps de montage	3 h
Monteurs	2

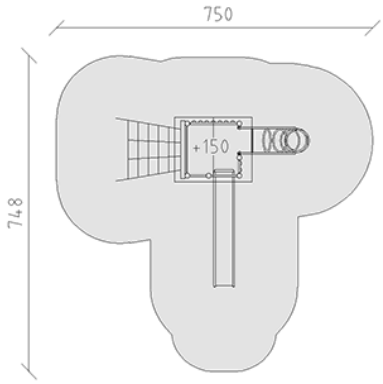

burli
Au coeur du jeu

+41 41 925 14 00
info@buerli.swiss