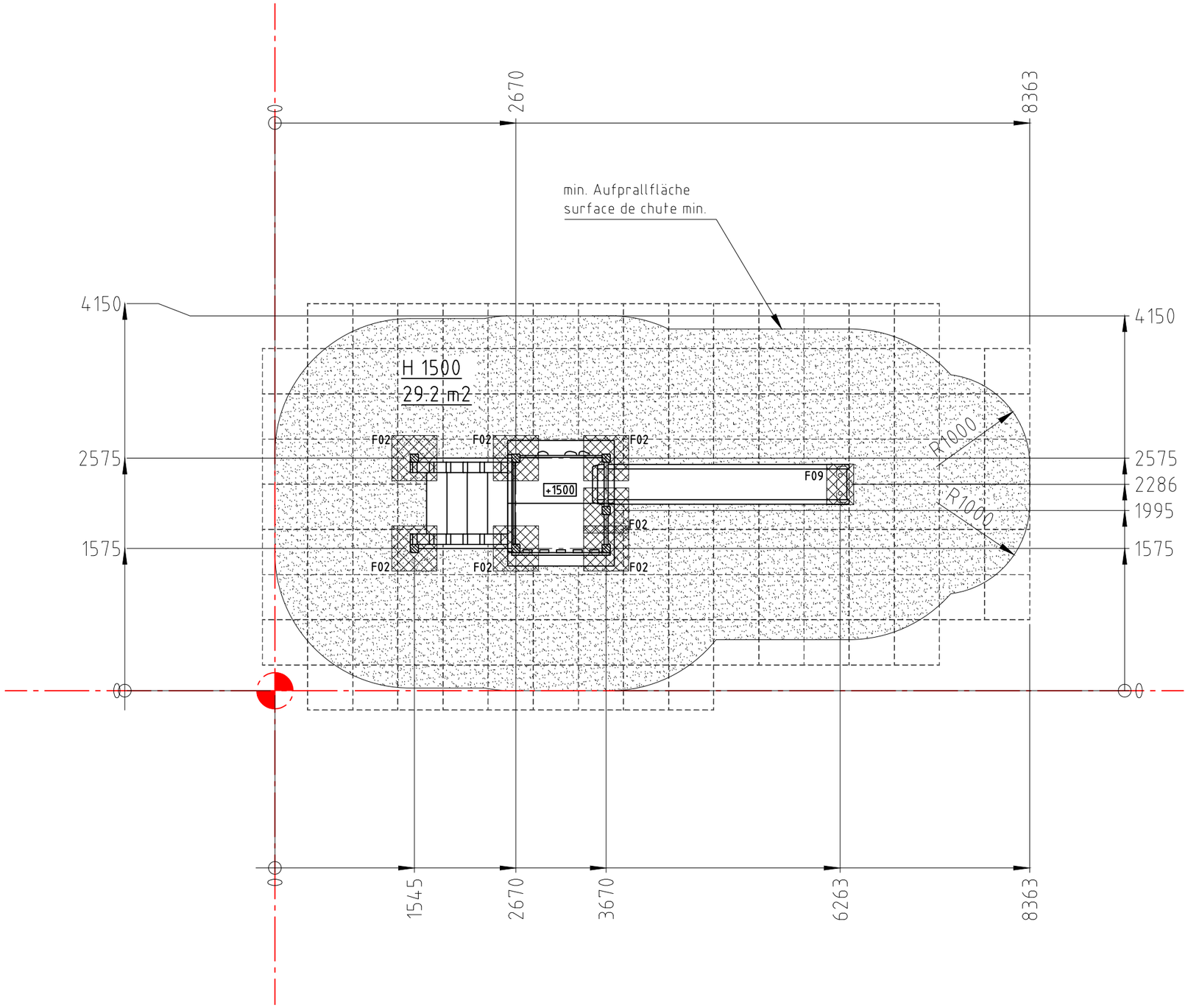

Fundament F02

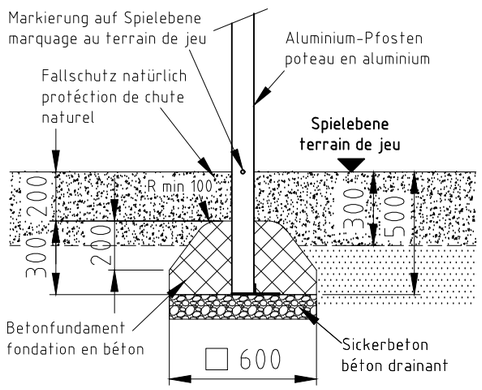

Fundament F09

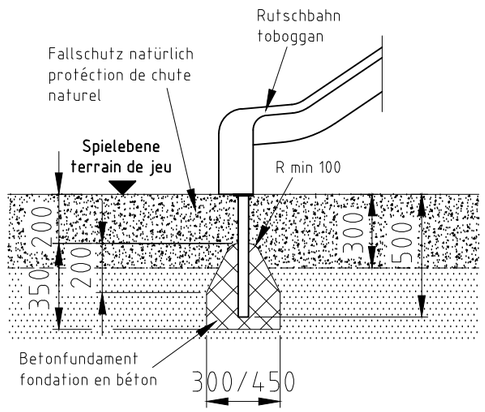

H= Fallhöhe
H= espace de chute

Aufprallfläche 0-200cm /
Schichtdicke min. 30cm
espace de chute 0-200cm /
épaisseur minimale de couche 30cm

nicht vermasste Radien bei Aufprallfläche R1500
Espace de chute avec radius sans
indication de mesures R1500

Norm: SN EN 1176-1:2018 SN EN 1177:2018		Datum	Name
	Gez	01.10.2025	ms
	Sachbearbeiter		
Objekt: 55105-001-n Spielturm-Kombination			
Auftraggeber: natürlicher Fallschutz / protéction de chute naturel			Fundation
			M: 1:50
			Layout: 1 A3
Offerte/Auftrag:	Zeichn-Nr.: 138807		Index: -

Spiel- und Sportgeräte AG
CH-6212 St. Erhard
Tel 041 925 14 00
info@buerli.swiss

© by www.buerli.swiss