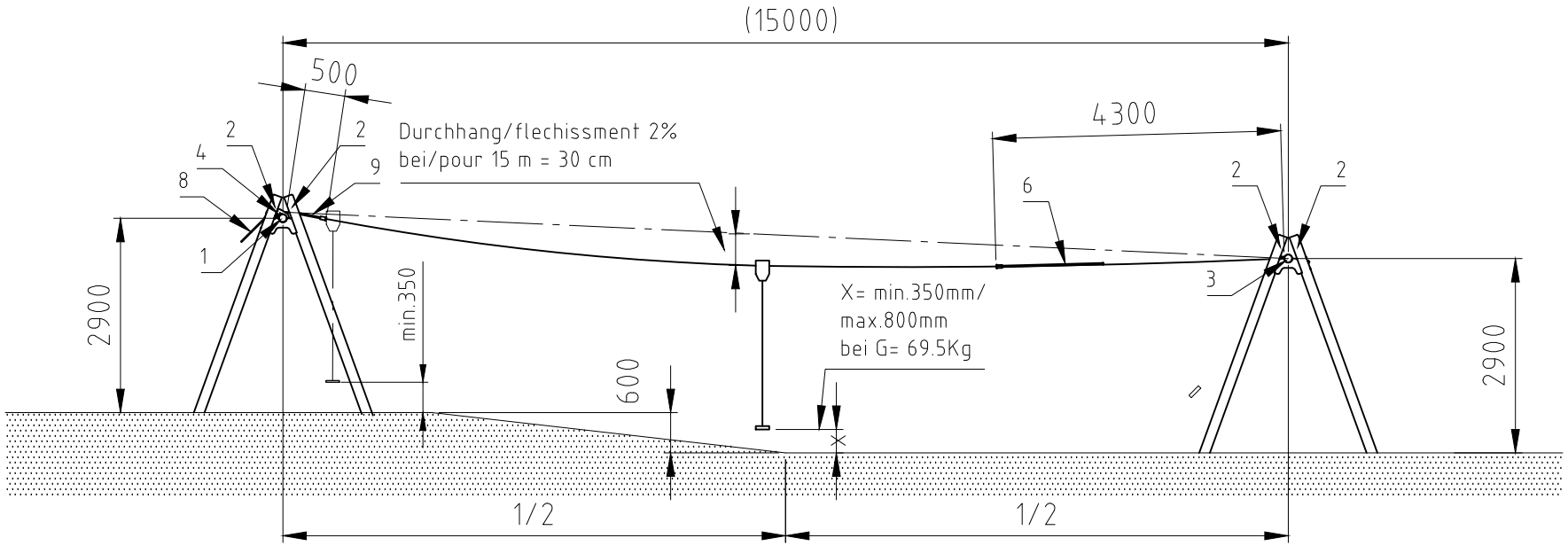

Montage-Anleitung

1. Löcher für Fundamente ausheben.
2. Querrohr ①,③ an Stützbeine ② anschrauben.
3. Stützbeine einbetonieren. Auf richtige Platzierung von Berg- und Talstation achten, Bergstation mit Seilspannvorrichtung ④
4. Seil⑤mittels Kausche durch Querrohr③bei Talstation einhängen.
5. Bremsfeder⑥, Rollapparat⑦, Pufferfeder⑨, in Seil⑤einfahren.
6. Seil ⑤ bei Bergstation an Seilspannvorrichtung ④ mittels Bride befestigen.
7. Mit Hilfe von Rohr ⑧ Seilspanner ④ drehen, bis das Seil ⑤ genügend straff ist. (Durchhang von 2% einhalten)
8. Seilspanner ④ mit Schrauben sichern.
9. Bremsfeder ⑥ arretieren, Distanz zum Querrohr ③ 4300 mm.

Instructions de montage pour le téléphérique

1. Creuser les trous de fondation.
2. Visser le tuyau transversal ①③ , aux poutres principales ②.
3. Bétoner dans le sol les poutres principales. Veiller au bon emplacement des stations supérieure et inférieure, dispositif tendeur de câble à la station supérieure ④
4. Suspendre le cable⑤à la station inférieure au moyen de la cosse.
5. Introduire le ressort du frein⑥l'appareil roulent⑦et le ressort amortisseur⑨dans le cable⑤.
6. Station supérieure, fixer le câble ⑤ au dispositif tendeur de câble ④ au moyen de la bride.
7. Tourner le tendeur de câble ④ avec l'aide du tuyau ⑧ jusqu'à ce que le câble ⑤ soit assez tendu. (Fléchissement de 2% respecter).
8. Assurer le tendeur de câble ④ avec des vis.
9. Fixer le ressort du frein ⑥, distance du tuyau tranversale ③ 4300 mm.

Norm:		Datum	Name	Objekt:
SN EN 1176-1:2018 SN EN 1177:2018	Gez	03.08.2026	sa	40205-001-MA Seilbahn 15m
	Sachbearbeiter			

Spiel- und Sportgeräte AG
CH-6212 St. Erhard
Tel 041 925 14 00
info@buerli.swiss

© by www.buerli.swiss

Auftraggeber:	Montage
	M: 1:100
	Layout: 1 A4q
Offerte/Auftrag:	Zeichn-Nr.: 143931 Index: -